THERMOBABY®
FRENCH MANUFACTURE SINCE 1949

18 m+

KIDDYLOO®

Découvrez nos produits sur notre site internet
www.thermobaby.com

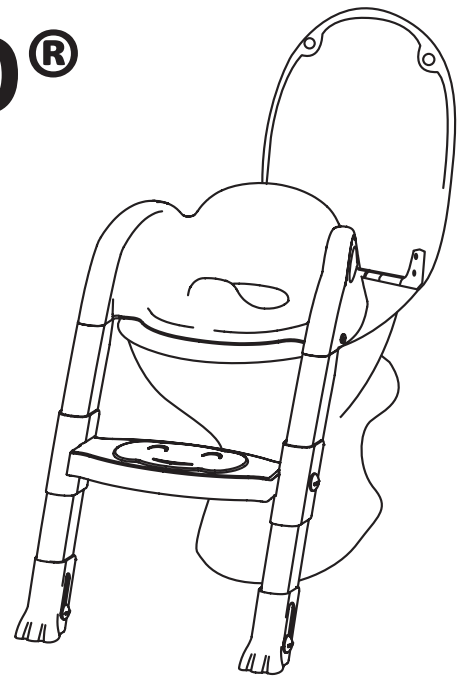

Montage par un adulte.
Adult assembly required.

FR **Notice d'utilisation du KIDDYLOO®**

A lire attentivement et à conserver pour consultation ultérieure.

Précaution d'emploi :
- Maintenir les éléments non utilisés hors de portée des enfants.
- Le réducteur n'est pas un jouet, ne pas laisser l'enfant l'utiliser sans accompagnement d'un adulte.
- Nettoyer à l'eau et au savon à l'aide d'un chiffon doux. Bien rincer et sécher.
- Ne pas utiliser le Kiddyloo pour un autre usage que celui prévu par cette notice.
- Ne pas utiliser en cas de pièces manquantes ou cassées.
- Le Kiddyloo doit être assemblé et installé uniquement par un adulte. L'adulte doit vérifier avant chaque utilisation que le réducteur est bien installé. Vérifier le bon serrage des vis.

Pour la sécurité de votre enfant
AVERTISSEMENT !
Ne jamais laisser l'enfant sans surveillance.
Toujours vérifier la sûreté et la stabilité du réducteur avant son utilisation.
L'enfant doit être capable de se tenir lui-même en position assise sur le réducteur.

EN **KIDDYLOO® user manual**

Please read carefully and keep for future use.

User warnings
- Not suitable for children under 18 months old.
- Keep any unused parts out of the reach of children.
  The height adjuster is not a toy; don't let your child use it without adult supervision.
- Once installed, ensure the KIDDYLOO® is securely in place.
- Clean with water and soap, using a soft cloth. Rinse well and dry.
- Do not use the KIDDYLOO® for any other purpose than that intended in these instructions.
- Do not use if any parts are missing or broken.

For your child's safety - WARNING!
Never leave the child unattended.
Always check that the toilet seat reducer is correctly installed and stable before use.
The child must be able to sit upright unassisted on the toilet seat reducer.

HU **Olvassa el figyelmesen és őrizze meg további útmutatások végett.**

Használati útmutató:
- a nem használt elemeket tartsa távol gyermekektől.
- A szűkítő nem játék, ne hagyja, hogy a gyermek felnőtt felügyelete nélkül használja.
- Puha ronggyal és szappanos vízzel tisztítsa. Öblítse le jól, és szárítsa meg.
- Kizárólag a használati útmutató által előírt használatra alkalmazza.
- Ha a szerkezetből darabok hiányoznak vagy el van törve, ne használja.
- A Kiddyloo szerkezetet kizárólag felnőtt szereltheti össze. A felnőtt minden használat előtt ellenőrizze, hogy a szűkítő megfelelően össze van szerelve. Ellenőrizze, hogy a csavarok be vannak csavarva.
Gyermeke biztonsága érdekében
FIGYELEM!
Soha ne hagyja gyermekét felügyelet nélkül.
Használat előtt mindig ellenőrizze a szűkítő biztonságosságát és stabilitását.
A gyermekek meg kell tartania magát ülő helyzetben a szűkítőn.

SV **Läs noga och spara för framtida bruk.**

Användningsföreskrifter
- Förvara delar som inte används utom räckhåll för barn.
- Toaletsitsen är inte en leksak, låt inte barnet använda den utan sällskap av en vuxen.
- Rengör med tvål och vatten med hjälp av en mjuk trasa. Skölj av noga och torka.
- Använd inte Kiddyloo till något annat än det som anges i denna information.
- Använd inte om delar saknas eller är trasiga.
- Kiddyloo får endast sättas ihop och installeras av en vuxen. En vuxen måste före varje användning kontrollera att toaletsitsen är rätt installerad. Kontrollera att skruvarna är åtdragna.

För barnets säkerhet
VARNING!
Lämna aldrig barnet utan tillsyn.
Kontrollera alltid att toaletsitsen är säker och stabil innan den används.
Barnet måste kunna sitta själv på toaletsitsen.

HE
חלק זה יש לשמור לצורך עיון עתידי.
הוראות שימוש:
יש לוודא שהילד אינו מתחת לגיל 18 חודשים.
יש לוודא שאין ילדים לא נעזרים בהם. יש לאחסן חלקים בלתי מנוצלים מחוץ לטווח הילדים.
יש לוודא שהמכשיר אינו מהווה צעצוע ולא לאפשר לילד לשבת עליו ללא פיקוח מבוגר.
יש לנקות בסבון ומים, תוך שימוש בבד רך. לשטוף היטב ולייבש.
יש לוודא שהמכשיר KIDDYLOO אינו מיועד לשימוש אחר מעבר לזה המוגדר בהוראות אלו.
יש לוודא שהמכשיר KIDDYLOO מותקן בצורה יציבה ומאובטחת לפני כל שימוש.
יש לוודא שאין חלקים חסרים או שבורים.
לבטיחות הילד
אזהרה!
אל תשאיר את הילד ללא השגחה.
תמיד בדוק שהמכשיר KIDDYLOO מותקן בצורה תקינה ויציב לפני השימוש.
יש לוודא שהילד יכול לשבת בעצמו ללא עזרה על מושב האסלה.

RU **Насадка на унитаз KIDDYLOO. Инструкция по эксплуатации и уходу.**

Пожалуйста, прочитайте внимательно и сохраните для дальнейшего использования.
Насадка на унитаз KIDDYLOO устанавливается на унитаз и позволяет ребенку пользоваться общим туалетом.

Меры предосторожности
- Не используйте для детей младше 1,5 лет.
- Не используйте для детей весом более 20 кг.
- Храните неиспользуемые части вдали от детей.
Регулятор высоты – не игрушка; не разрешайте своему ребенку играть с ним.
- Проверьте устойчивость насадки после установки.
- Моете мыльной водой при помощи мягкой салфетки из ткани. После мытья хорошо прополощите и высушите.
- Используйте насадку только для детей, описанных в инструкции.
- Не используйте насадку в случае отсутствия деталей или их поломки.

В целях безопасности вашего ребенка – ВНИМАНИЕ!
Никогда не оставляйте ребенка без присмотра.
Перед каждым использованием обязательно проверьте, что насадка KIDDYLOO правильно установлена и находится в устойчивом положении.
Ребенку должно быть удобно сидеть на насадке KIDDYLOO без посторонней помощи.

DE **Gebrauchsanleitung für KIDDYLOO®**

Diese Gebrauchsanleitung bitte aufmerksam lesen und für späteres Nachlesen aufbewahren.

Warnhinweise:
- Für Kinder unter 18 Monaten nicht geeignet.
- Nicht verwendete Teile außerhalb der Reichweite von Kindern aufbewahren.
- Das Reduzierstück ist kein Spielzeug. Kinder dürfen es nur unter der Aufsicht eines Erwachsenen benutzen.
- Nach der Aufstellung des KIDDYLOO® Standfestigkeit überprüfen.
- Mit Wasser und Seife und einem weichen Tuch reinigen. Gut abspülen und abtrocknen.
- Den KIDDYLOO® für keinen anderen Zweck verwenden, als in dieser Gebrauchsanleitung beschrieben ist.
- Bei fehlenden oder beschädigten Teilen nicht verwenden.

Für die Sicherheit Ihres Kindes - WARNHINWEIS!
Das Kind nie unbeaufsichtigt lassen.
Vor der Nutzung des Toiletten-Trainers immer seine Unbedenklichkeit und Stabilität prüfen.
Das Kind muss in der Lage sein, sich in sitzender Position selbst an dem Trainer festzuhalten.

ES **Manual de uso del KIDDYLOO®**

Leer detenidamente y conservar para consultarlo posteriormente.

Precauciones de uso:
- No apto para un niño menor de 18 meses.
- Mantener los elementos no utilizados fuera del alcance de los niños.
- El reductor no es un juguete. No dejar que el niño lo utilice sin estar acompañado por un adulto.
- Una vez instalado, verificar la estabilidad del KIDDYLOO®.
- Limpiar con agua y jabón, con ayuda de un paño suave. Enjuagar correctamente y secar.
- No utilizar el KIDDYLOO® para otro uso que el previsto en este manual.
- No utilizar en caso de que falten piezas o estén rotas.

Por la seguridad de su hijo
¡ADVERTENCIA!
No dejar nunca al niño sin supervisión.
Verifique siempre la seguridad y la estabilidad del reductor antes de su uso.
El niño debe ser capaz de mantenerse por sí mismo en posición sentada sobre el reductor.

NL **Installatievoorschriften van de KIDDYLOO®**

Lees deze voorschriften aandachtig en bewaar ze voor toekomstig gebruik.

Voorzorgsmaatregelen:
- Niet geschikt voor kinderen jonger dan 18 maanden.
- De onderdelen die niet gebruikt worden buiten bereik van kinderen houden.
- De brilverkleiner is geen speelgoed; het kind mag dit product niet zonder toezicht van een volwassene gebruiken.
- Zodra de KIDDYLOO® eenmaal geïnstalleerd is, controleer of hij stabiel staat.
- Met water en zeep en een zachte doek reinigen. Goed afspoelen en drogen.
- De KIDDYLOO® mag niet worden gebruikt voor andere doeleinden dan deze zoals in de installatievoorschriften omschreven staat.
- De KIDDYLOO® mag niet worden gebruikt als er onderdelen ontbreken of gebroken zijn.

Voor de veiligheid van het kind - WAARSCHUWING!
Het kind nooit zonder toezicht alleen laten.
Altijd de veiligheid en de stabiliteit van de brilverkleiner controleren voordat deze gebruikt wordt.
Het kind moet zelfstandig (zonder hulp) op de brilverkleiner kunnen blijven zitten

PT **Instruções de utilização do KIDDYLOO®**

Ler atentamente e guardar para consulta futura.

Precauções de utilização :
- Não adequado para crianças com idade inferior a 18 meses.
- Manter os elementos não utilizados fora do alcance das crianças.
- O redutor não é um brinquedo, não deixar a criança utilizá-lo sem o acompanhamento de um adulto.
- Uma vez instalado, verificar a estabilidade do KIDDYLOO®.
- Limpar com água e sabão com a ajuda de um pano macio. Enxaguar e secar bem.
- Não utilizar o KIDDYLOO® para um uso diferente daquele que está previsto por estas instruções.
- Não utilizar caso haja peças em falta ou quebradas

Para a segurança da sua criança - ADVERTÊNCIA!
Nunca deixar a criança sem vigilância.
Verificar sempre a segurança e estabilidade do redutor antes da sua utilização.
A criança deve ser capaz de se manter sozinha em posição sentada no redutor.

PL **Nakładka na sedes KIDDYLOO® - Instrukcja użytkowania**

Środki ostrożności:
- Przechowywać nieużywane elementy poza zasięgiem dzieci.
- Nakładka na sedes nie jest zabawką, nie wolno pozwolić dziecku korzystać z niej bez obecności osoby dorosłej.
- Myć wodą z mydłem za pomocą miękkiej ścierki. Dobrze wypłukać i wysuszyć.
- Nie używać Kiddyloo w innych celach niż te przewidziane w instrukcji obsługi.
- Nie używać, jeśli jakiekolwiek z części są brakujące lub uszkodzone.
- Kiddyloo musi być zmontowane i zainstalowane wyłącznie przez osobę dorosłą. Osoba dorosła musi sprawdzić, czy nakładka jest prawidłowo zainstalowana przed każdym jej użyciem. Sprawdzić prawidłowe dokręcenie wkrętów.

Dla bezpieczeństwa Państwa dziecka
OSTRZEŻENIE!
Nigdy nie zostawiać dziecka bez opieki.
Zawsze sprawdzić, czy nakładka jest pewnie i stabilnie zainstalowana przed jej użyciem.
Dziecko powinno być zdolne do utrzymania się samodzielnie w pozycji siedzącej na nakładce.

RO **Citiţi cu atenţie şi păstraţi pentru consultări ulterioare.**

Precauţii de utilizare:
- Sa nu se lase la indemana copiilor sub 18 luni.
- Adaptorul nu este o jucărie, nu lăsaţi copilul să-l utilizeze fără a fi însoţit de un adult.
- Curăţaţi cu apă şi săpun, folosind o lavetă moale. Clătiţi şi uscaţi cât mai bine.
- Nu utilizaţi Kiddyloo decât pentru destinaţia prevăzută în aceste instrucţiuni.
- Nu utilizaţi dacă unele piese lipsesc sau sunt sparte.
- Kiddyloo trebuie asamblat şi instalat doar de către persoane adulte. Acestea trebuie să verifice înainte de fiecare utilizare că adaptorul este instalat corespunzător. Verificaţi strângerea corectă a şuruburilor.

Pentru siguranţa copilului dvs.
AVERTISMENT!
Nu lăsaţi niciodată copilul fără supraveghere.
Verificaţi întotdeauna siguranţa şi stabilitatea adaptorului înainte de utilizarea sa.
Copilul trebuie să fie capabil să se menţină el însuşi în poziţia aşezat pe adaptor.

Z.I. de Kerbois - 56400 Auray FRANCE Tél : +33 (0)2 97 24 11 66 - Fax : +33 (0)2 97 24 16 17 email : accueil@thermobaby.com S.A. au capital de 900 000 euros - RC Lorient 552 152 431 B - N° TVA : FR 42 552 152 431

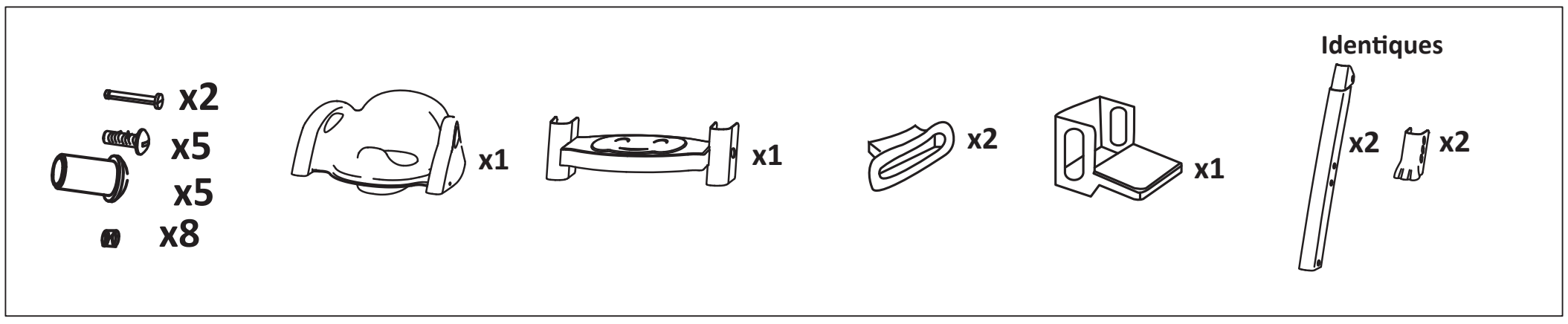
x2
x5
x5
x8
x1
x1
x2
x1
Identiques
x2
x2

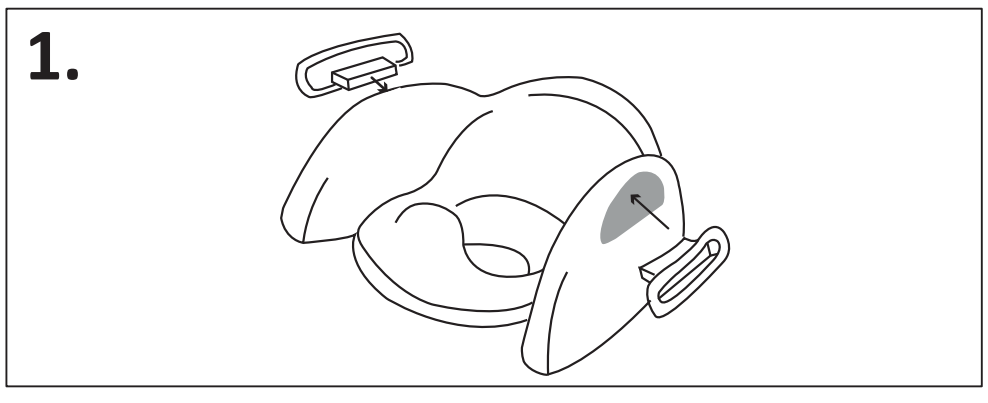
1.

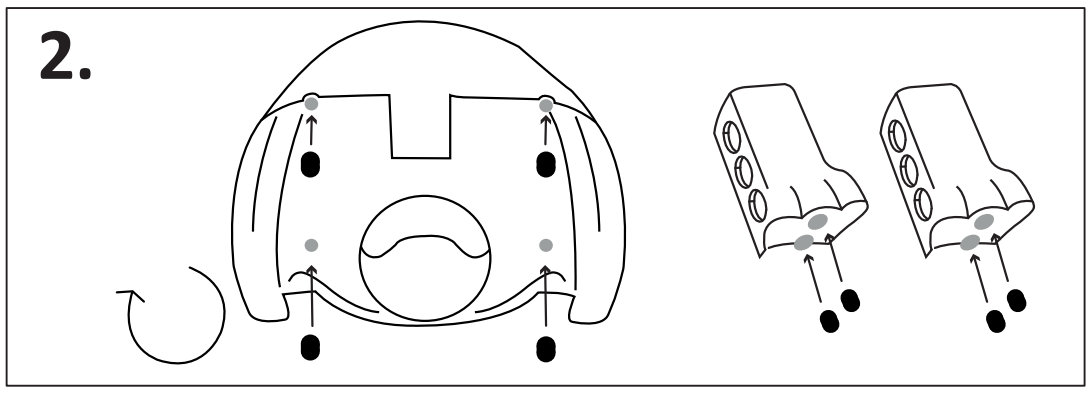
2.

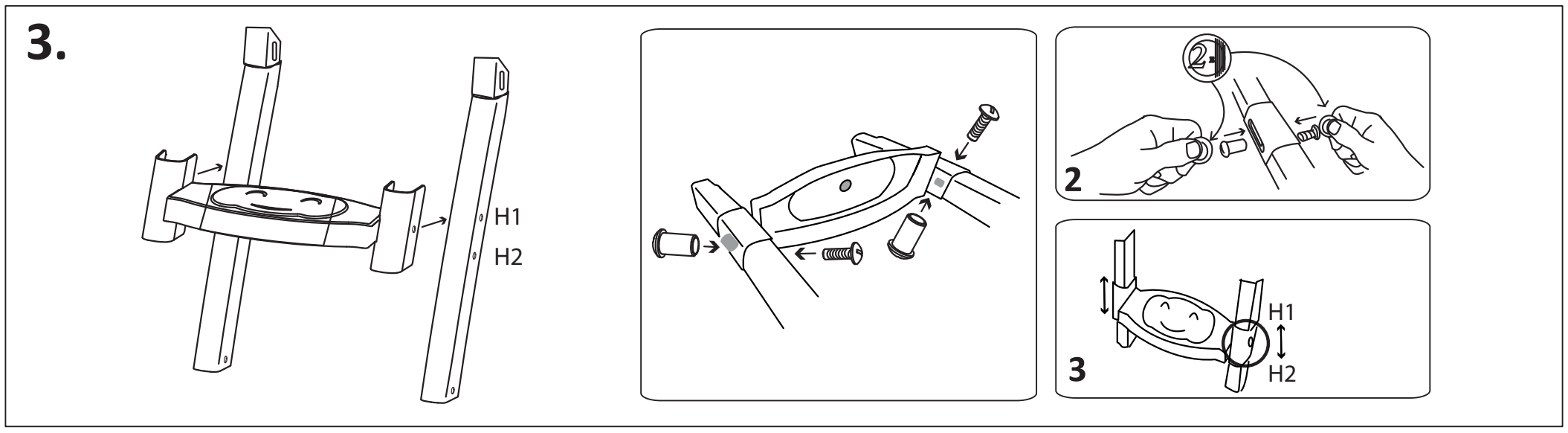
3.
H1
H2
2
3
H1
H2

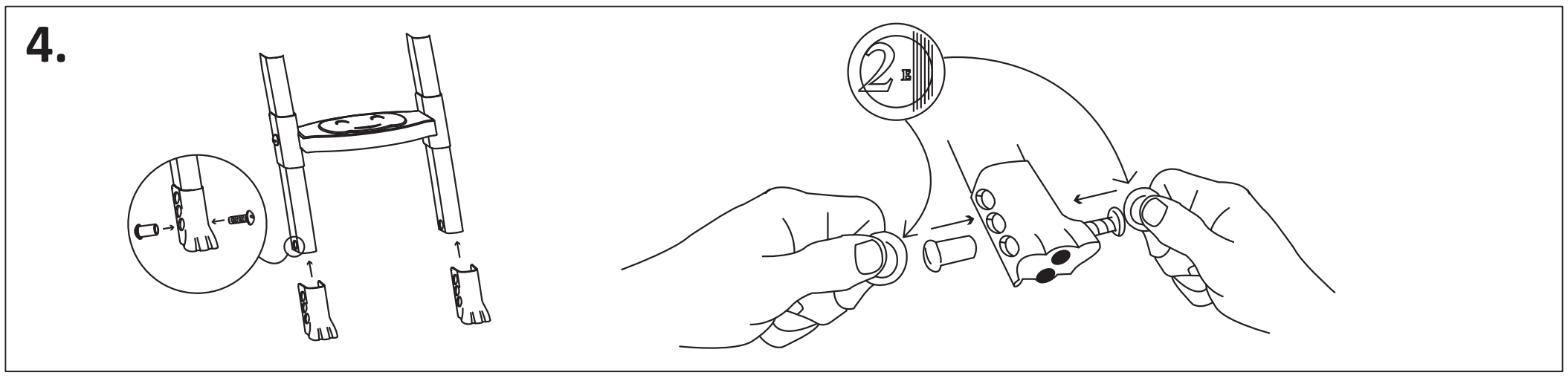
4.

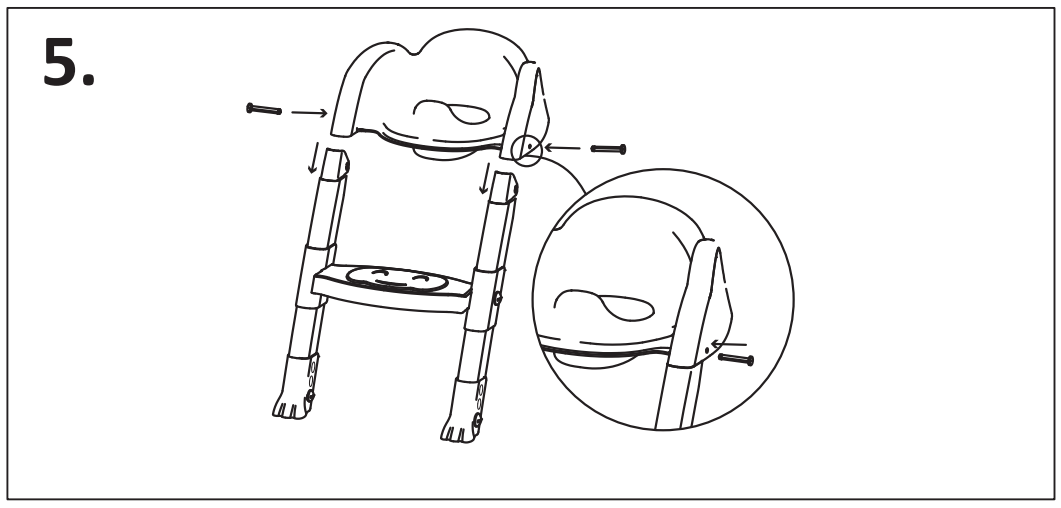
5.

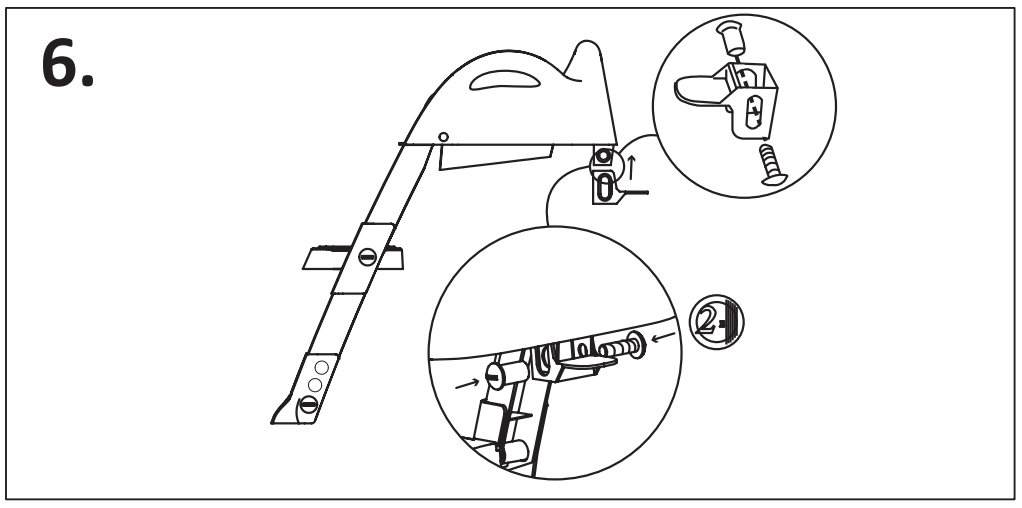
6.

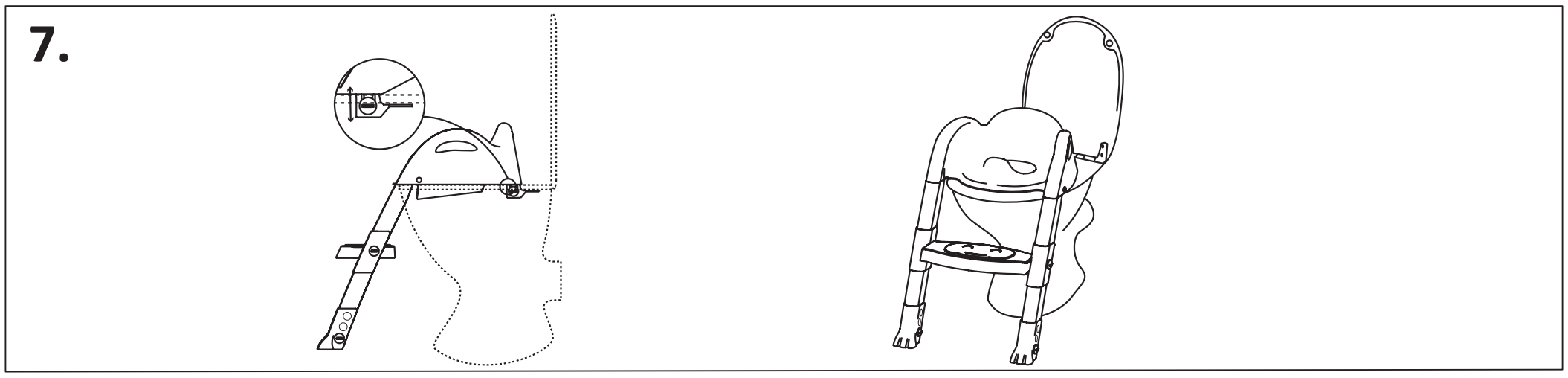
7.